第６７回秋田県民体育大会バスケットボール競技組合せ

期日：平成２８年７月１日(金)～７月３日(日)

〔成年男子〕

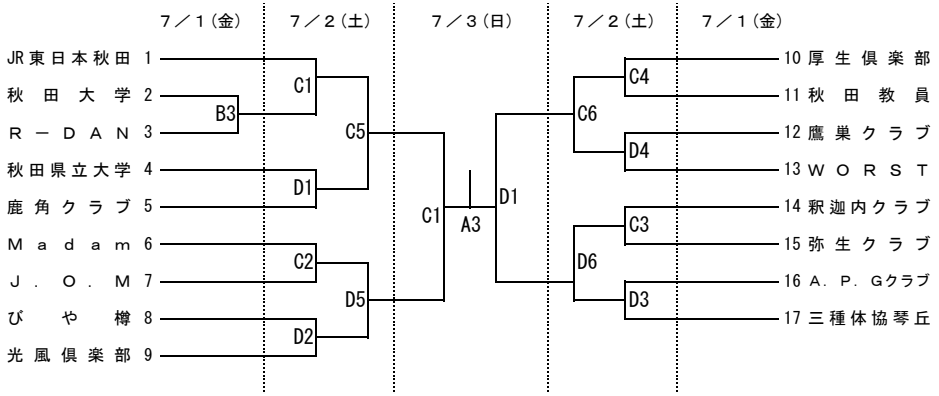

〔少年男子〕

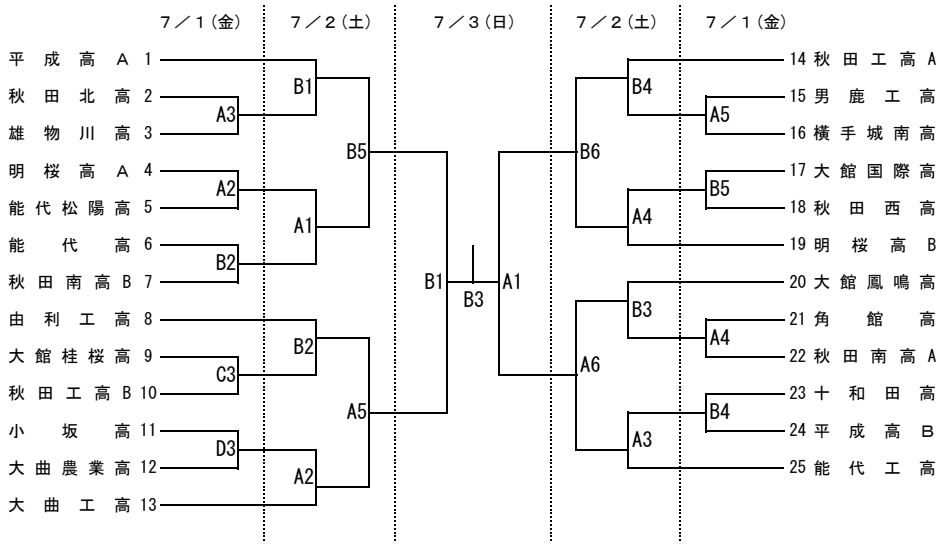

〔成年女子〕

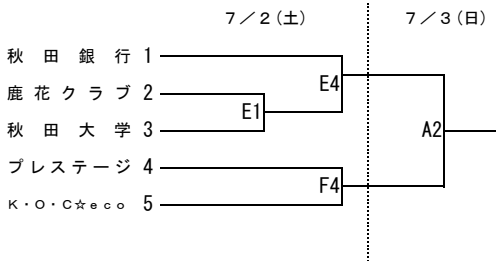

[会　場]

A・B	鹿角トレーニングセンターアルパス
C・D	鹿角市記念スポーツセンター
E・F	小坂町交流センター･セパーム

〔少年女子〕

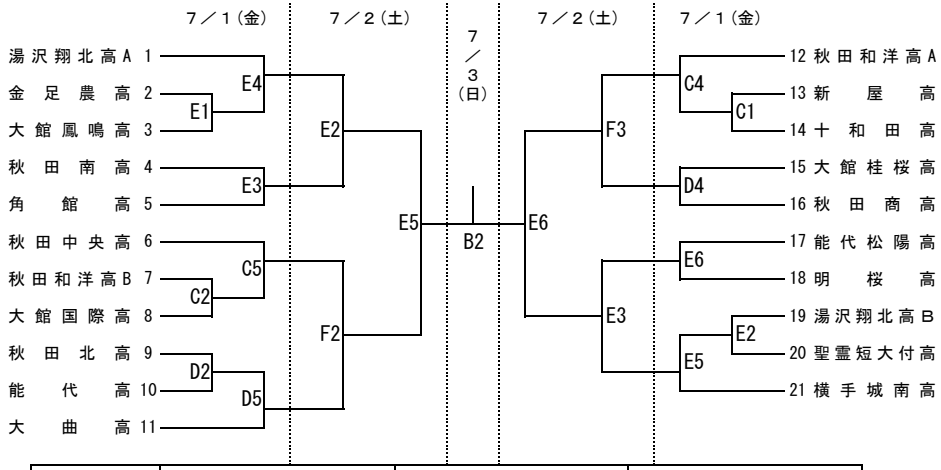

[オフィシャル割当表]　３日(日)は主管協会

	試合	１日(金)	試合	２日(土)		試合	１日(金)	試合	２日(土)
A	2	角館高	1	前日B4勝者	E	1	秋田南高	1	前日E6勝者
	5	秋田南高A	4	能代工高		4	角館高	4	前日E5勝者
B	2	十和田高	1	大館鳳鳴高	F			2	プレステージ
	5	平成高B	4	前日A4勝者					
C	1	大館桂桜高(男)	1	釈迦内クラブ					
	4	秋田工高B	4	弥生クラブ					
D	2	大館桂桜高(女)	1	A.P.Gクラブ					
	5	秋田商高	4	三種体協琴丘					

※注意事項
・割当表以外は、**敗者チーム**が次のゲームを担当する。
・前の試合が遅れた場合は終了10分後に開始する。

[試合時間]	7/1(金)･7/2(土)	7/3(日)ＡＢコート	7/3(日)ＣＤコート
第１試合	9:00 ～ 10:30	9:30 ～ 11:00	9:00 ～ 10:30
第２試合	10:30 ～ 12:00	11:00 ～ 12:30	
第３試合	12:00 ～ 13:30	12:30 ～ 14:00	
第４試合	13:30 ～ 15:00		
第５試合	15:00 ～ 16:30		
第６試合	16:30 ～ 18:00		