第６５回秋田県高等学校総合体育大会　バスケットボール競技

【男　子　組　合　せ】

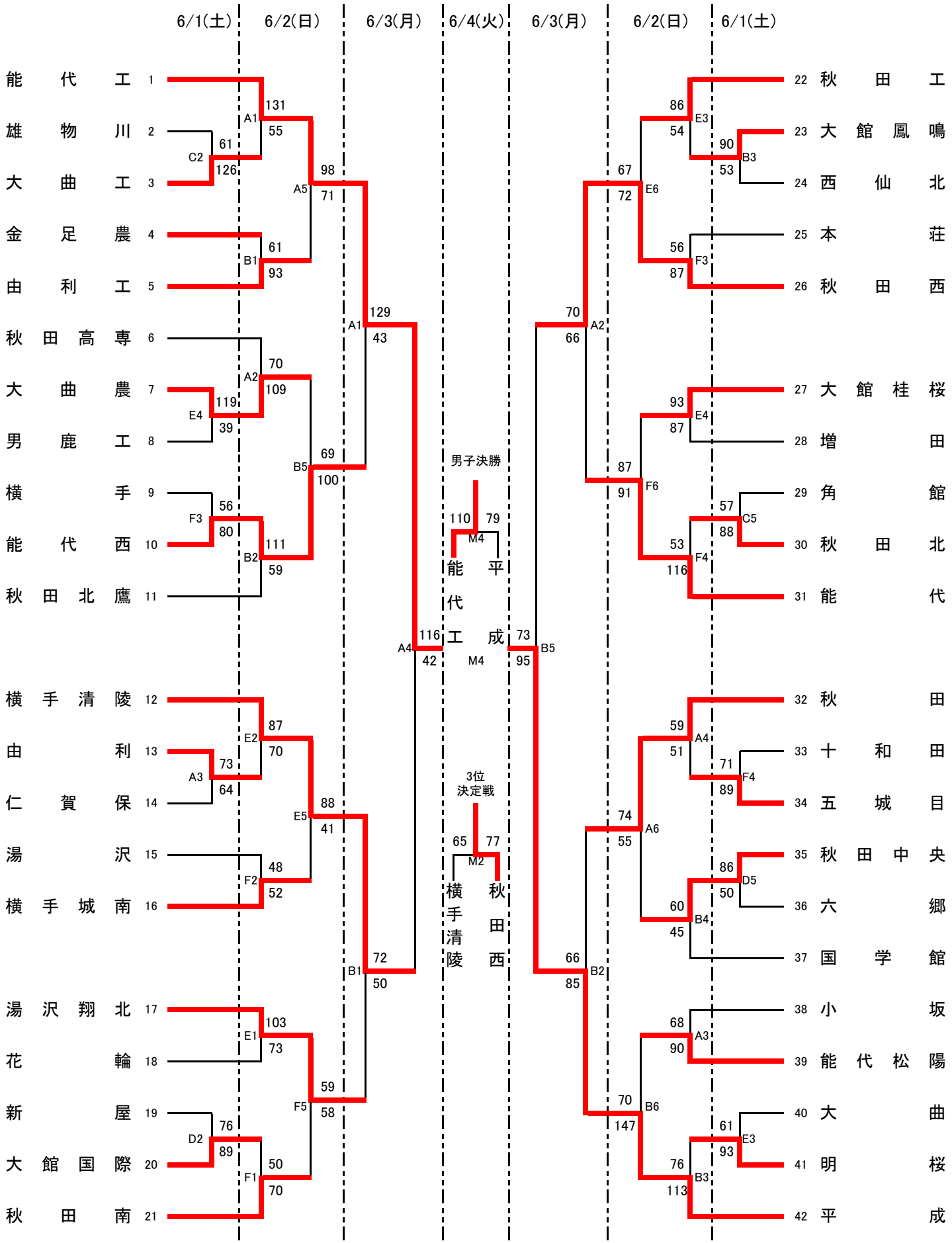

【女　子　組　合　せ】

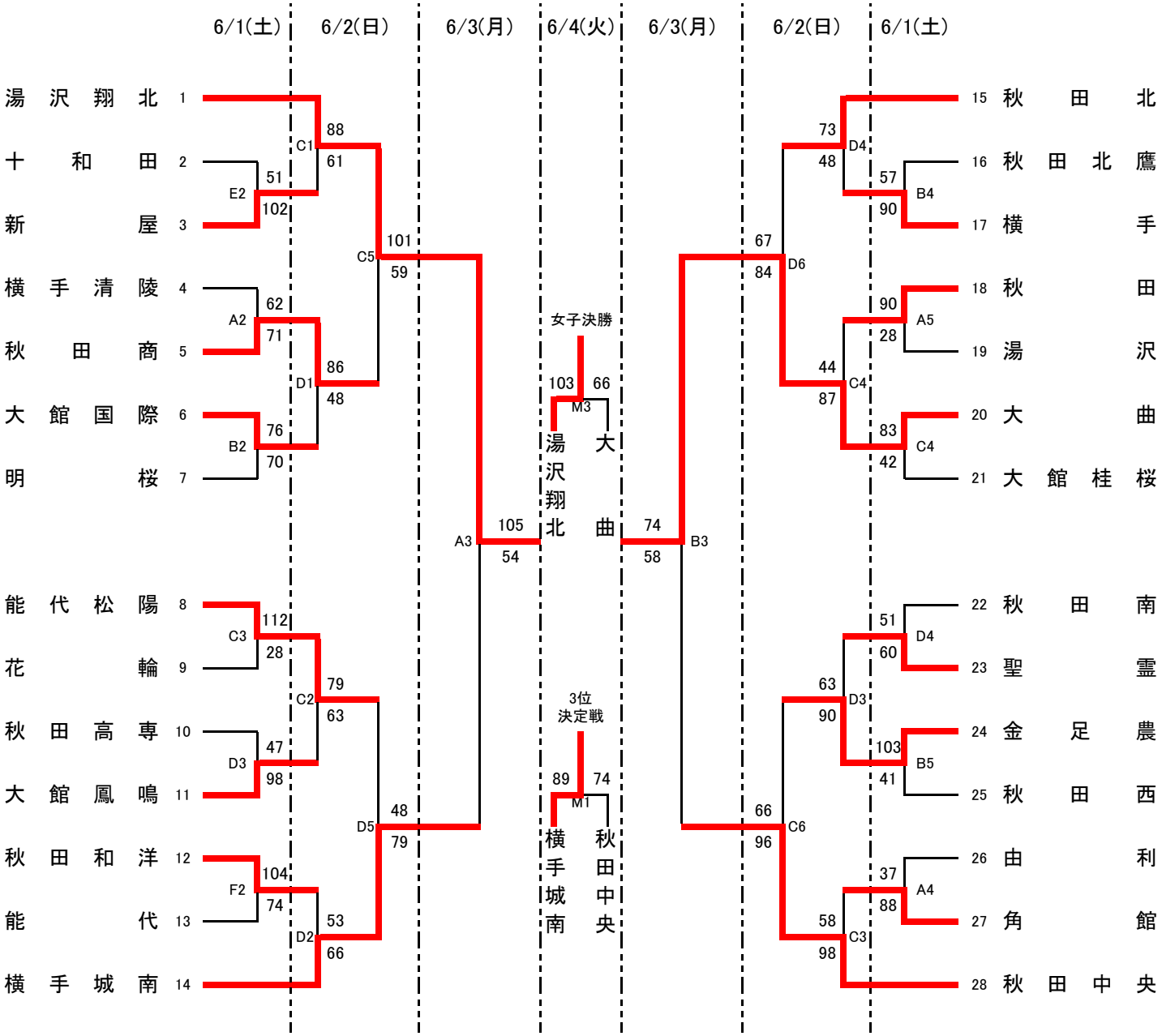

◎会　　場　横手市増田体育館(A･B･M)　横手市横手体育館(C･D)　横手市雄物川体育館(E･F)

◎試合時間

試合時間(1日～3日)		試合時間(4日)	
第1試合	9:00～10:30	M1	9:00～10:30
第2試合	10:30～12:00	M2	10:30～12:00
第3試合	12:00～13:30	M3	12:00～13:30
第4試合	13:30～15:00	M4	13:30～15:00
第5試合	15:00～16:30		
第6試合	16:30～18:00		

◎資　　格　①男女優勝チームに、2019年度全国高等学校総合体育大会への出場権が与えられる。

②男女上位2チームに東北高等学校選手権大会の出場権が与えられる。

③男女とも優勝校には、優勝杯・賞状を、準優勝および3位チームには賞状を授与する。