ウインターカップ2024 第77回全国高等学校バスケットボール選手権大会秋田県予選会

令和6年10月25日(金)～27日(日)

【男子勝ち上がり】

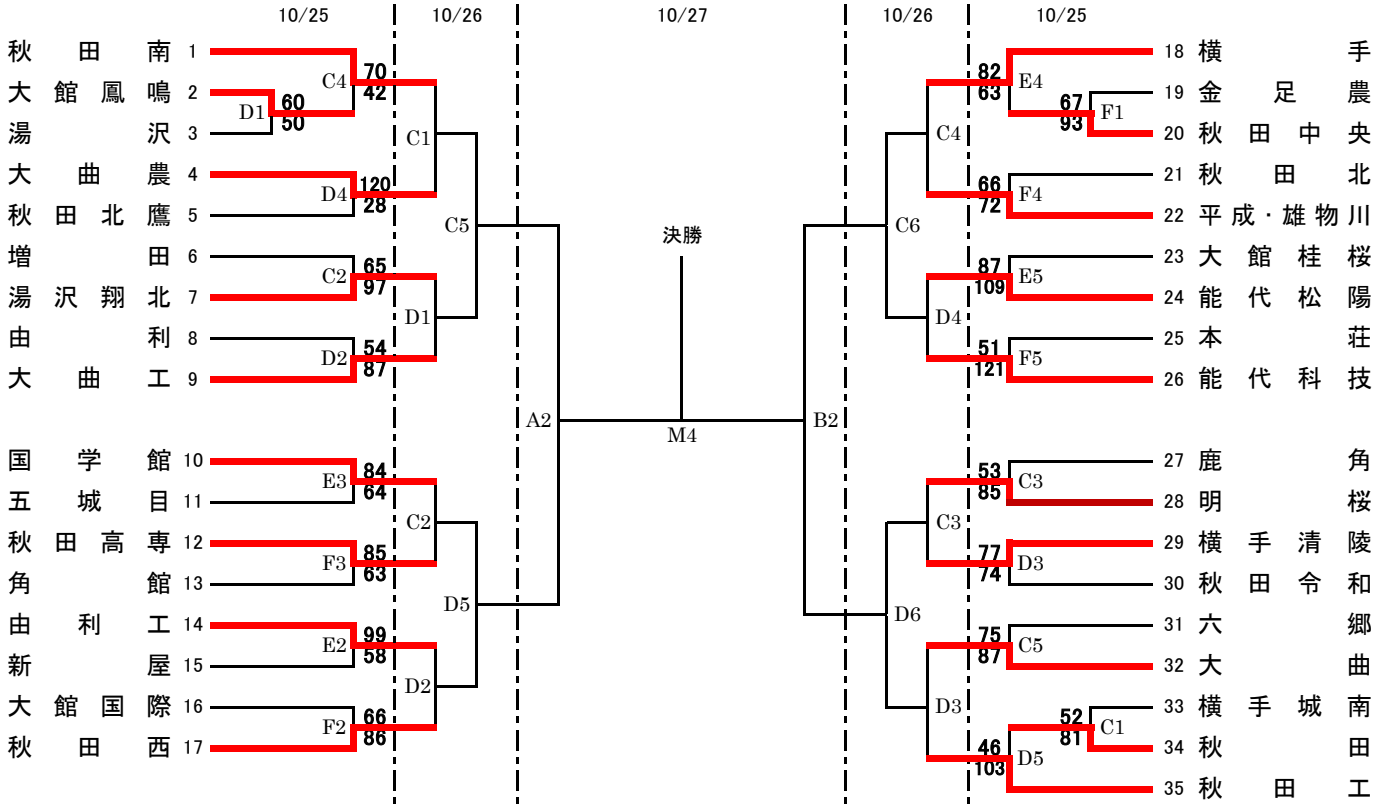

【女子勝ち上がり】

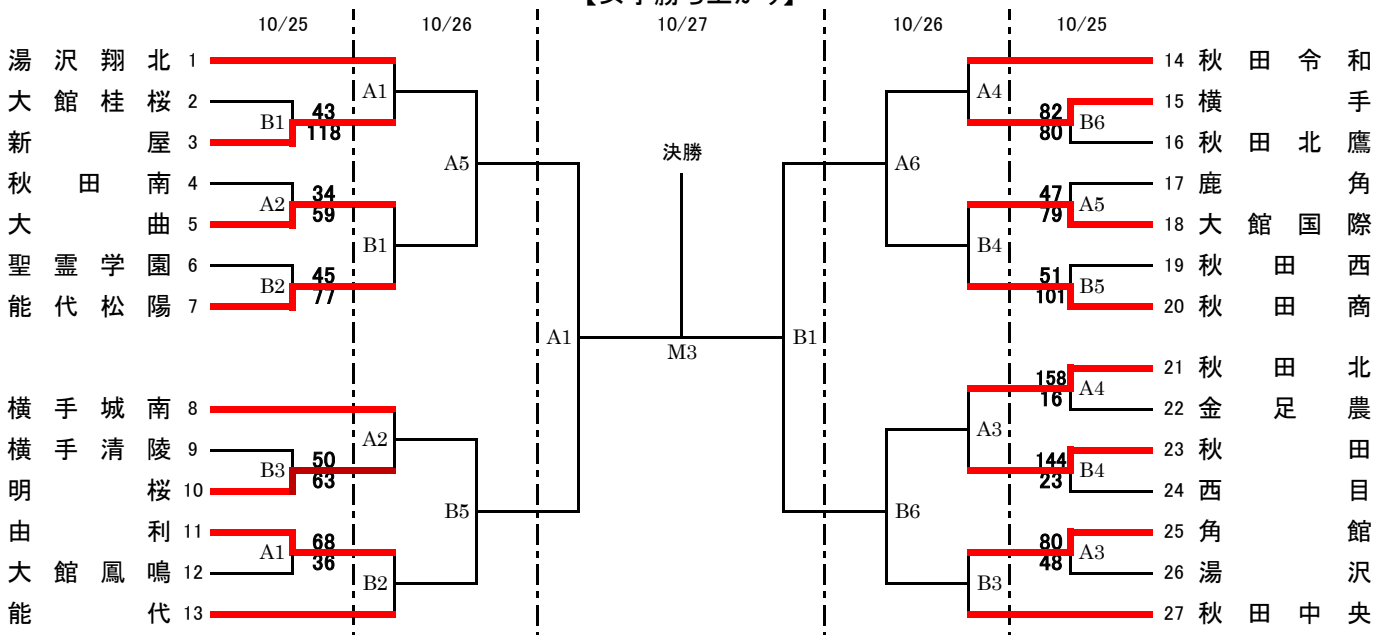

◎ 会　　場　美郷町総合体育館リリオス　A･B･Mコート　　横手市増田体育館　C･Dコート
　　横手市横手体育館　E･Fコート

◎ 試合時間

試合時間(10/25･26)	
第1試合	9:00～
第2試合	10:30～
第3試合	12:00～
第4試合	13:30～
第5試合	15:00～
第6試合	16:30～

試合時間(10/27)	
第1試合	9:00～
第2試合	10:30～
第3試合	13:00～
第4試合	14:30～

◎ 資　　格　① 男女優勝チームに、第77回全国高等学校バスケットボール選手権大会への出場権が与えられる。
　② 男女とも優勝校には、優勝杯・賞状を、準優勝および3位チームには賞状を授与する。